# Hoja de Refacciones

# MB-1100

Dosificador de Jabón Líquido Electrónico de Baterías con Sensor

*Electric Liquid Soap Dispenser of Batteries with Sensor*

Kit de refacciones para mantenimiento preventivo. */ Kit of parts for preventive maintenance.*

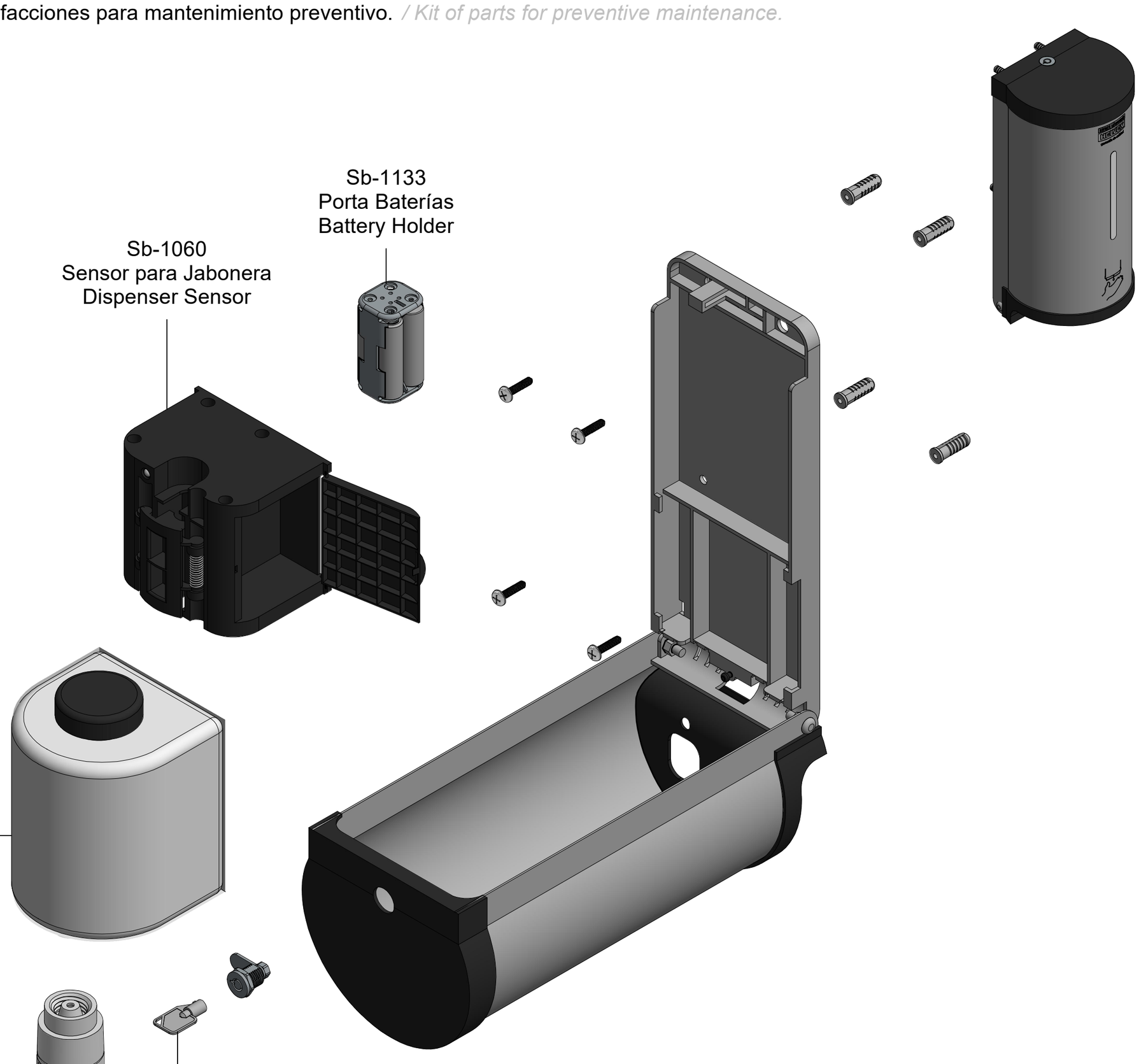


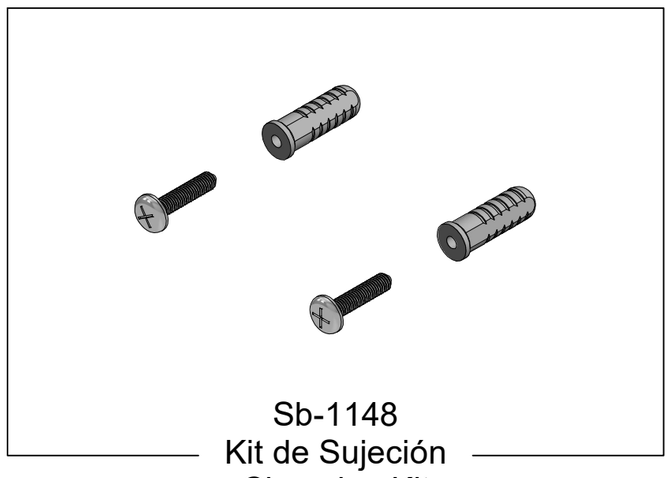

Sb-1148
Kit de Sujeción
Clamping Kit

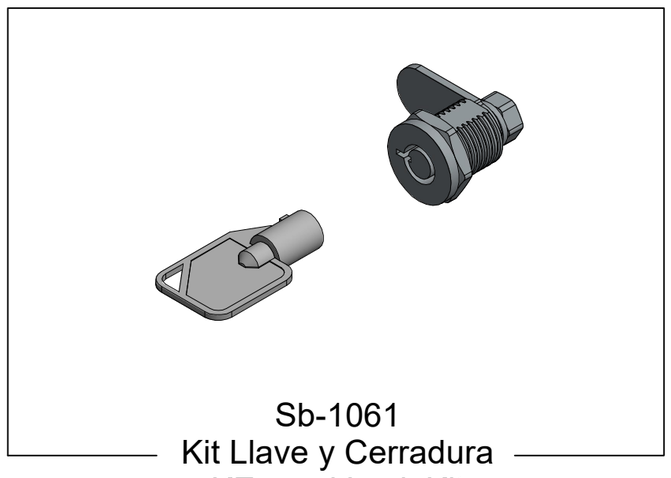

Sb-1061
Kit Llave y Cerradura
KEy and Lock Kit



**Asesoría y Servicio Técnico:**
***Consultancy and Technical Service:***
**(52) 55 53 33 94 31**
*servicio.tecnico@helvex.com.mx*

**Refacciones Originales:**
***Original Spare Parts:***
*www.refaccioneshelvex.com.mx*
*refacciones@helvex.com.mx*

**(52) 55 53 33 94 00**
**(52) 55 53 33 94 21**
**Ext. 5913, 5068 y 4815**