Hoja de Refacciones
Spare Parts Sheet

FORZA® TV-304

Llave de Lavabo Electrónica de Sensor de Baterías

Lavatory Electronic Faucet with Batteries Sensor

Kit de refacciones para mantenimiento preventivo */ Kit of spare parts for preventive maintenance.*

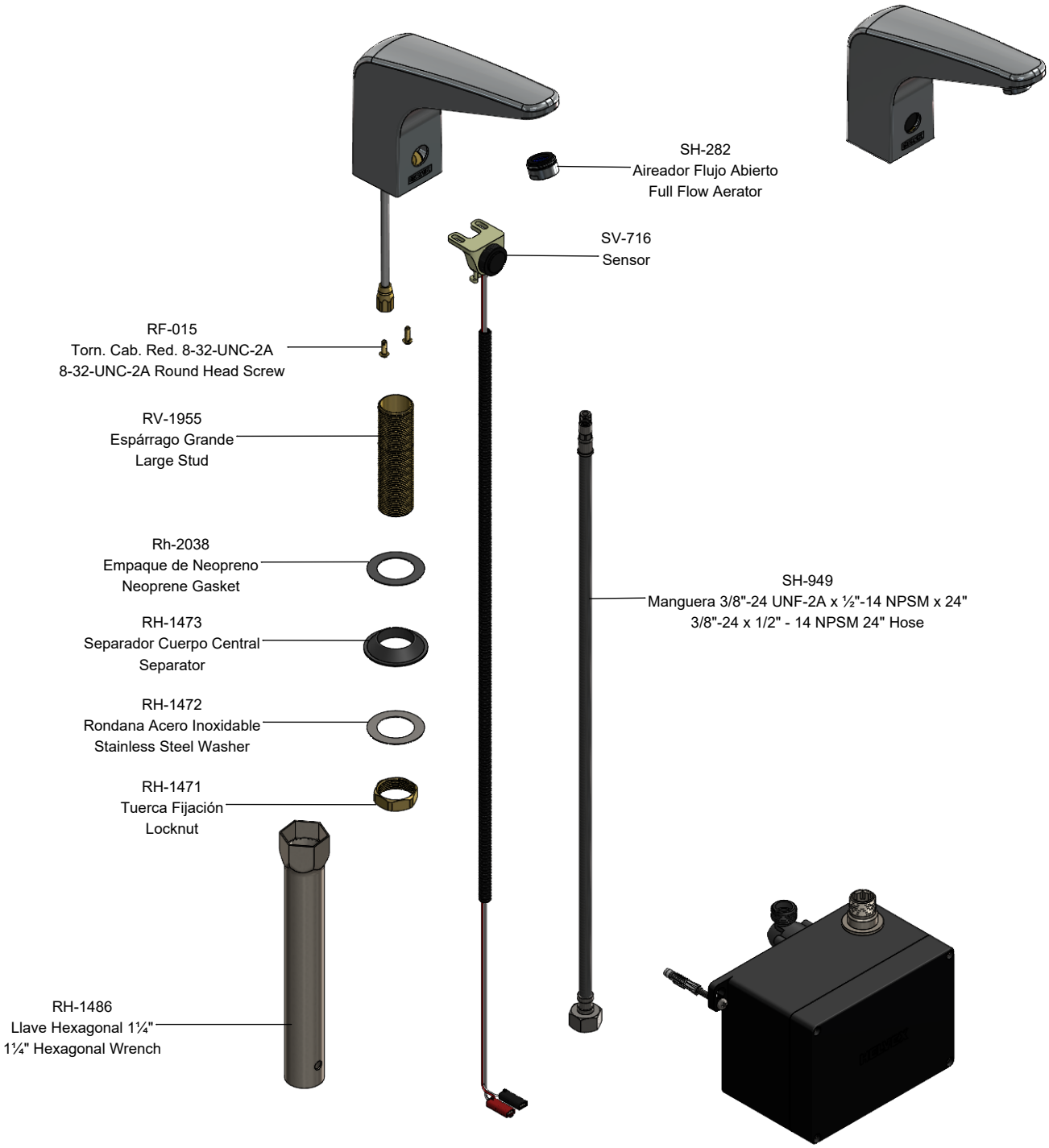

Asesoría y Servicio Técnico:
Consultancy and Technical Service:
(52) 55 53 33 94 31
servicio.tecnico@helvex.com.mx

Refacciones Originales:
Original Spare Parts:
www.refaccioneshelvex.com.mx
refacciones@helvex.com.mx

(52) 55 53 33 94 00
(52) 55 53 33 94 21
Ext. 5913, 5068 y 4815

Sub-ensambles / *Sub-assemblies*

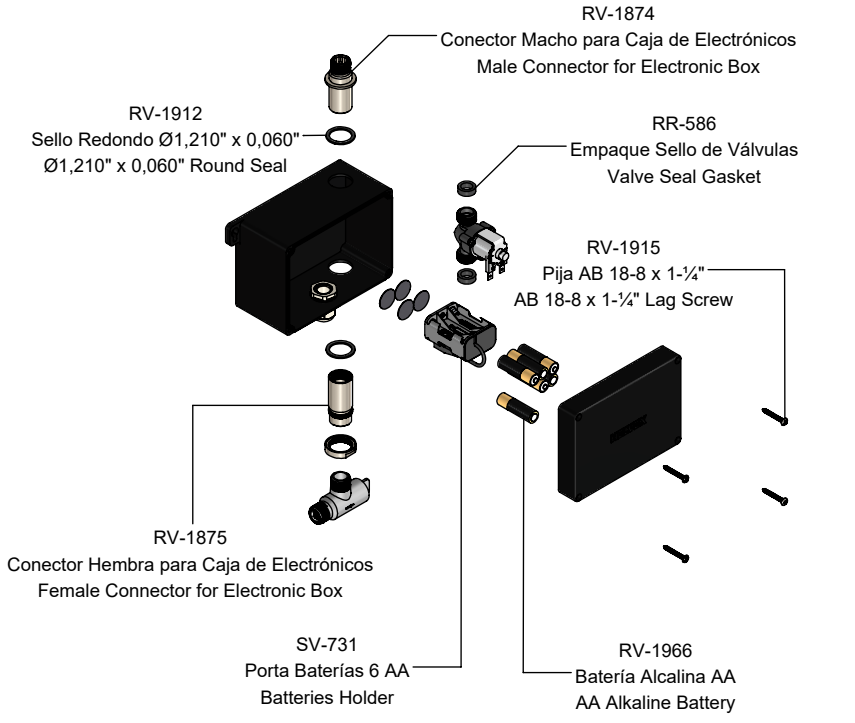

SV-679
Sistema Electrónico de Armado
Electronic Components Box and Batteries Assembly

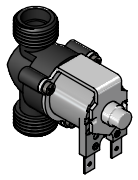

SV-359
Electroválvula Latch 6V
6V Solenoid Valve

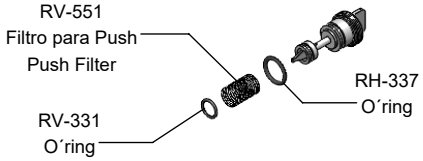

SV-632
Vástago Válvula Push c/ O'ring
Stem Push Valve Kit

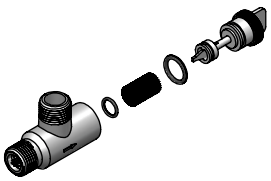

SV-504
Válvula Check Armada
Check Valve Assembly

SB-1240
Puntos de Cinta Velcro
Velcro Tape Points

SA-223
Juego de Taquetes y Pija 10-16 x 2"
10-16 x 2" Setting Kit

Asesoría y Servicio Técnico:
Consultancy and Technical Service:
(52) 55 53 33 94 31
servicio.tecnico@helvex.com.mx

Refacciones Originales:
Original Spare Parts:
www.refaccioneshelvex.com.mx
refacciones@helvex.com.mx

(52) 55 53 33 94 00
(52) 55 53 33 94 21
Ext. 5913, 5068 y 4815