Hoja de Refacciones

MB-1103-AIB

Dosificador de Jabón de Espuma, Electrónico de Baterías

Foam Soap Dispenser, Electronic Batteries

Kit de refacciones para mantenimiento preventivo. */ Kit of parts for preventive maintenance.*

Sb-1062
Depósito Dispensador
Tank Dispenser

Sb-1109
Sensor p/Dosificador
Sensor with Dispenser

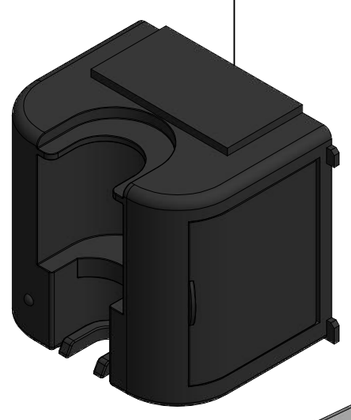

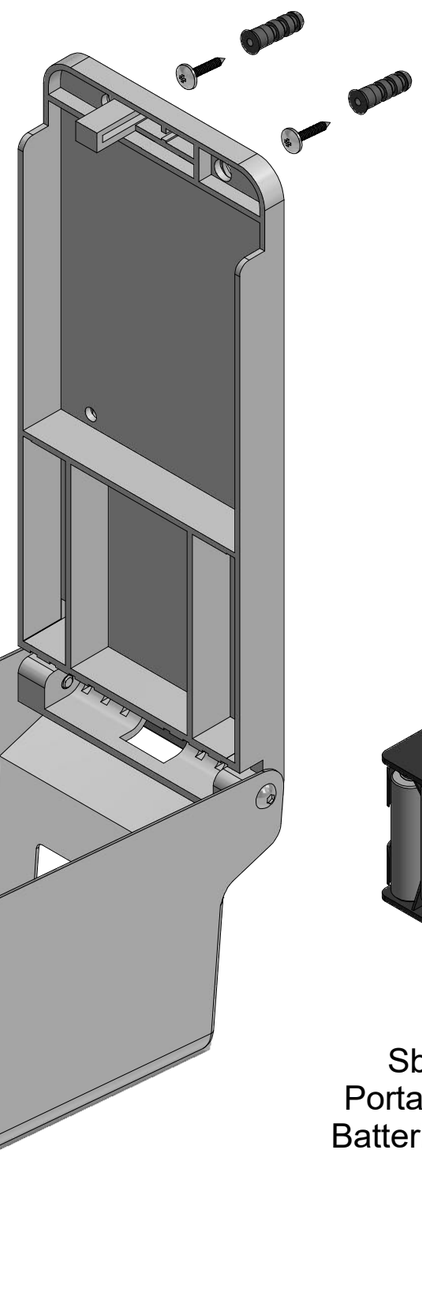

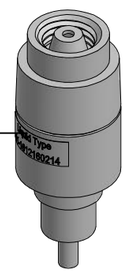

Sb-1108
Válvula Dosificadora de Espuma
Foam Dosing Valve

Sb-1133
Porta Baterías
Batteries Holder

Rb-853
Llave Niquelada
Nickel Key

Sb-1148
Kit de Sujeción
Clamping Kit

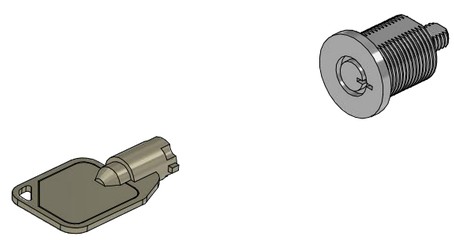

Sb-1061
Kit Llave y Cerradura
Key and Lock Kit

Asesoría y Servicio Técnico:
Consultancy and Technical Service:
(52) 55 53 33 94 31
servicio.tecnico@helvex.com.mx

Refacciones Originales:
Original Spare Parts:
www.refaccioneshelvex.com.mx
refacciones@helvex.com.mx
(52) 55 53 33 94 00
(52) 55 53 33 94 21
Ext. 5913, 5068 y 4815