HELVEX M.R.
garantía de calidad

AC-50

Regadera de Limpieza Automática sin Válvula de Control

Automatic Cleaning Shower without Control Valve

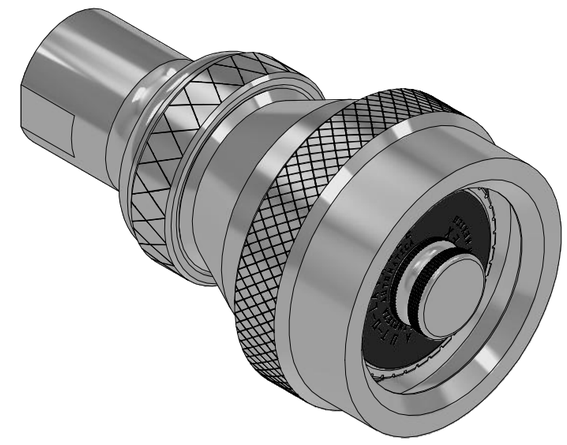

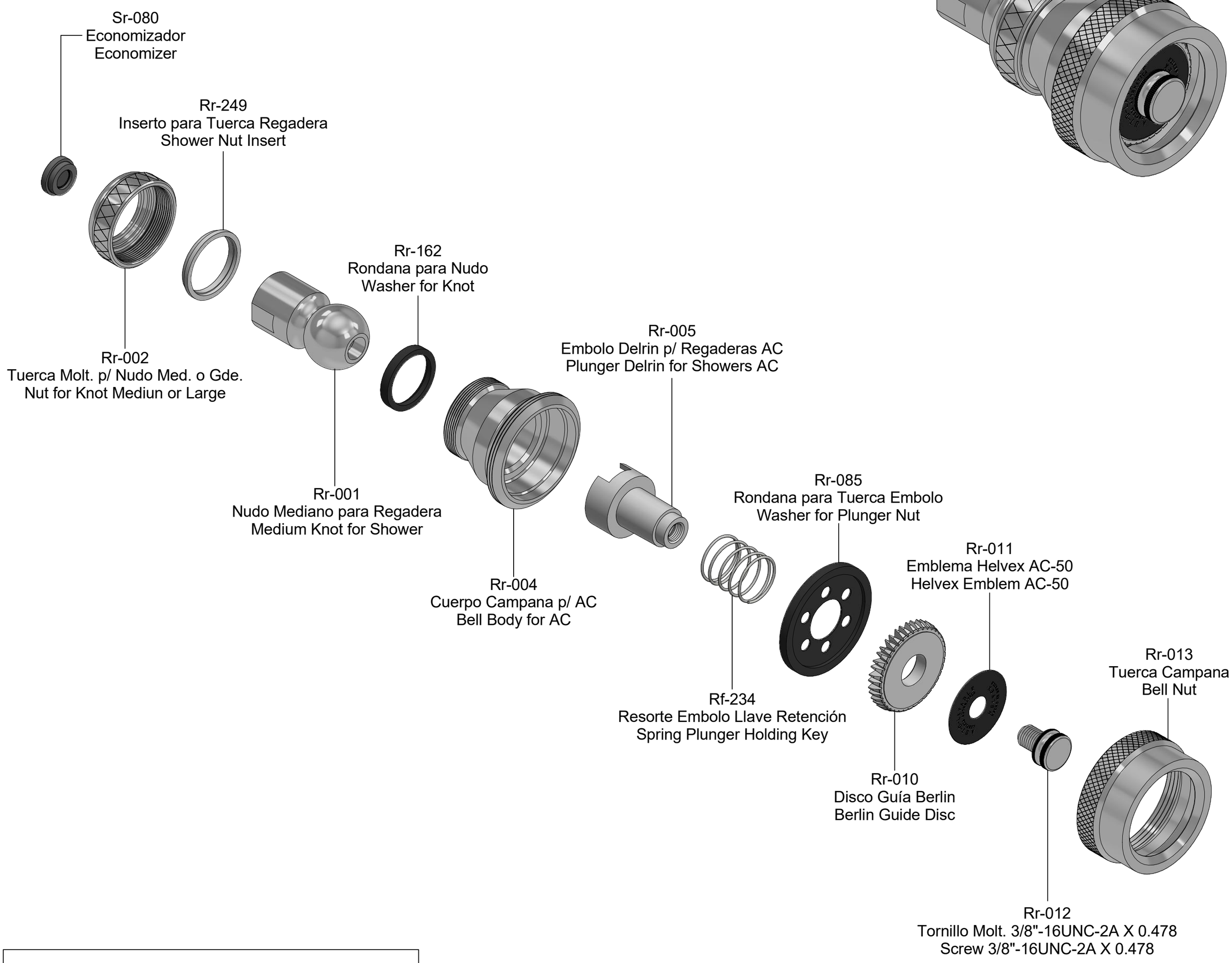

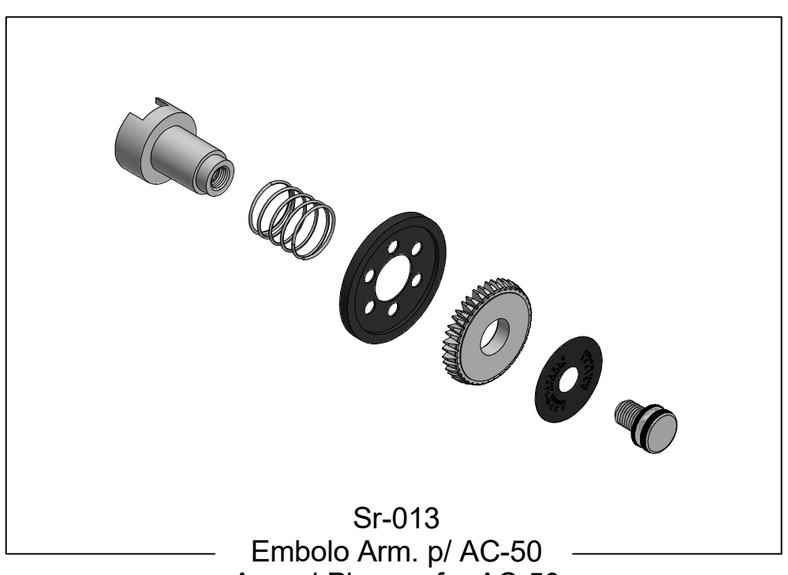

Sr-013
Embolo Arm. p/ AC-50
Armed Plunger for AC-50

Asesoría y Servicio Técnico: *Consultancy and Technical Service:* (52) 55 53 33 94 31
servicio.tecnico@helvex.com.mx

Refacciones Originales: *Original Spare Parts:*
refacciones@helvex.com.mx
(52) 55 53 33 94 00
(52) 55 53 33 94 21
Ext. 5913, 5068 y 4815