Hoja de Refacciones
Spare Parts Sheet

313-19-0.5

Fluxómetro de Pedal Expuesto para Mingitorio

Exposed Pedal Flushometer for Urinal

Kit de refacciones para mantenimiento preventivo. */ Kit of parts for preventive maintenance.*

PORTAFOLIO VERDE CSI. 22 42 43

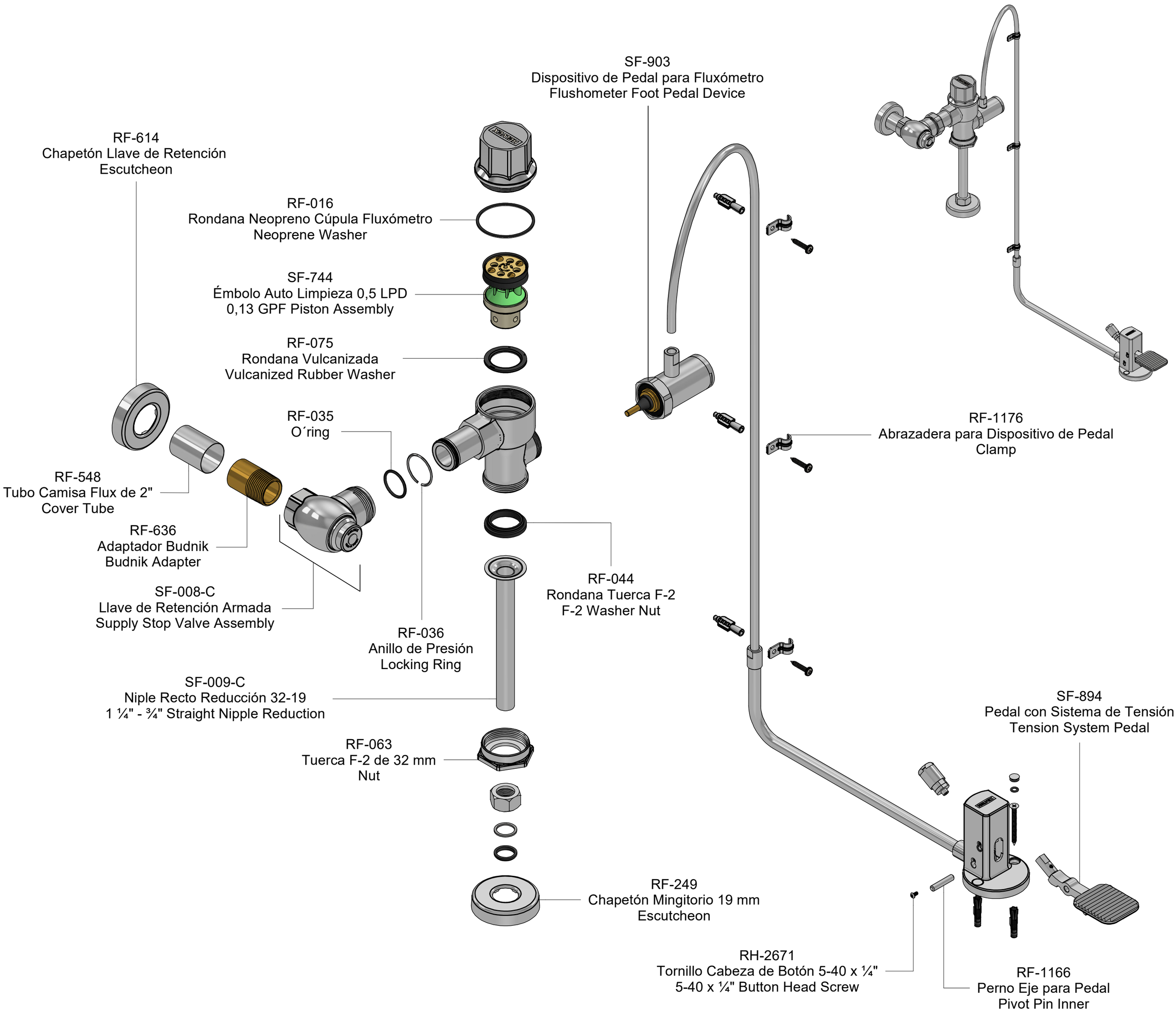

Asesoría y Servicio Técnico:
Consultancy and Technical Service:
(52) 55 53 33 94 31
servicio.tecnico@helvex.com.mx

Refacciones Originales:
Original Spare Parts:
www.refaccioneshelvex.com.mx
refacciones@helvex.com.mx

(52) 55 53 33 94 00
(52) 55 53 33 94 21
Ext. 5913, 5068 y 4815

Fluxómetros Mecánicos para W.C. de Pedal / Mechanical Flushometers for W.C. Pedal

Visite nuestras páginas **www.helvex.com.mx** para México y **www.helvex.com** para el mercado Internacional / *Visit our pages **www.helvex.com.mx** for Mexico and **www.helvex.com** for the International market*

NA

Hoja de Refacciones
Spare Parts Sheet

313-19-0.5

Fluxómetro de Pedal Expuesto para Mingitorio

Exposed Pedal Flushometer for Urinal

Kit de Refacciones para Mantenimiento Preventivo
/ Kit of Parts for Preventive Maintenance

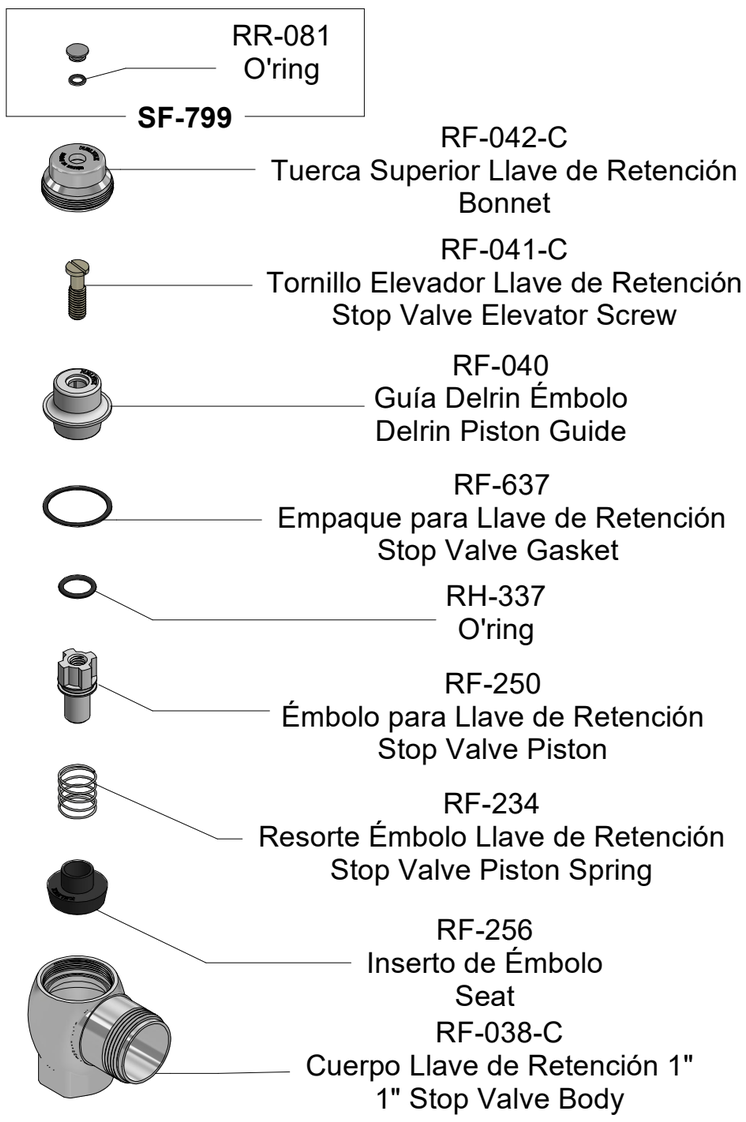

SF-008-C
Llave de Retención Armada 1"
Supply Stop Valve Assembly

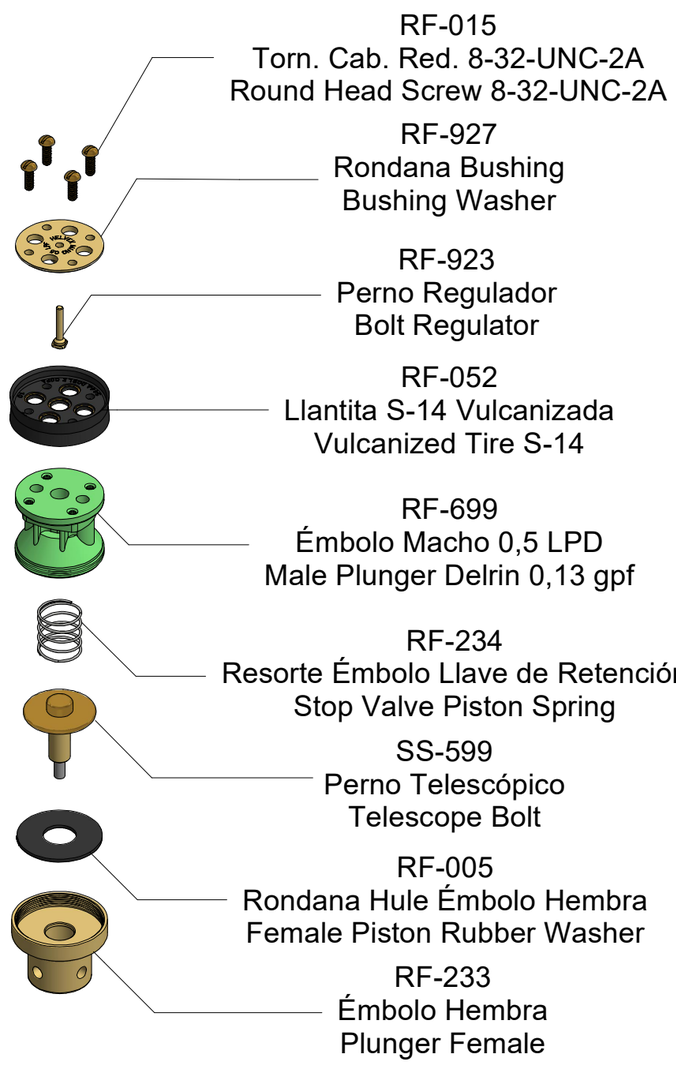

SF-744
Émbolo Auto Limpieza 0,5 LPD
0,13 GPF Piston Assembly

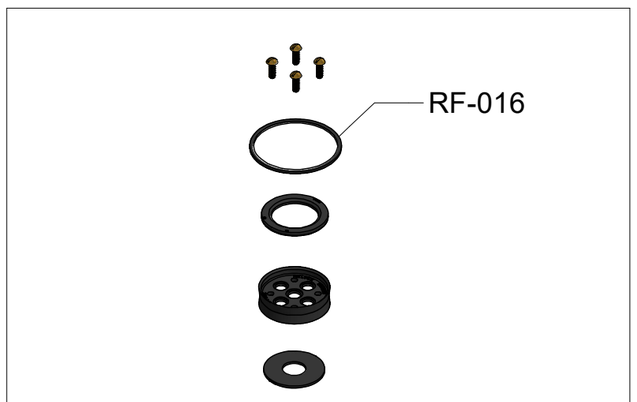

Sf-054
Kit Refacción Émbolo
Spare Piston Kit

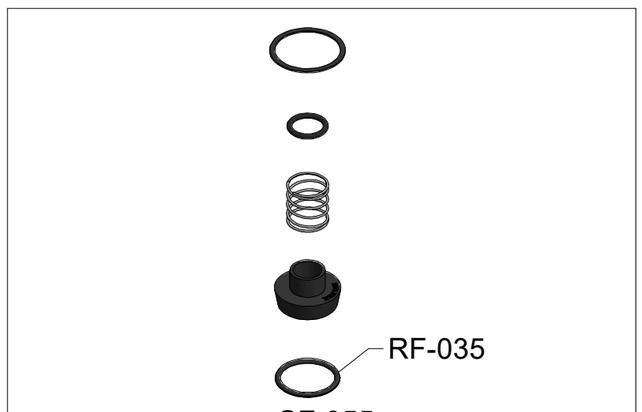

SF-055
Kit Ref. Llave de Retención
Supply Stop Valve Kit

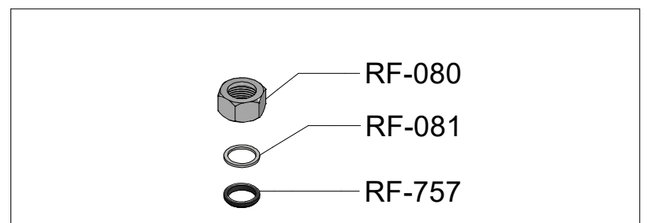

SF-077
Kit Tuerca con Rondanas 19 mm
Nut and Washer Kit

SF-057
Kit Refacción Rondanas Spud 19
Washer Kit

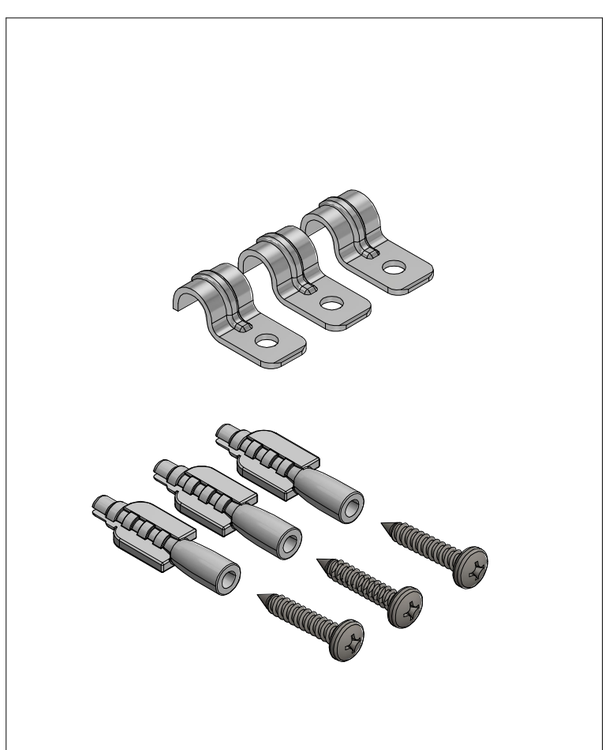

SF-901
Kit de Fijación p/ Anclas Pedal
Fixing Kit

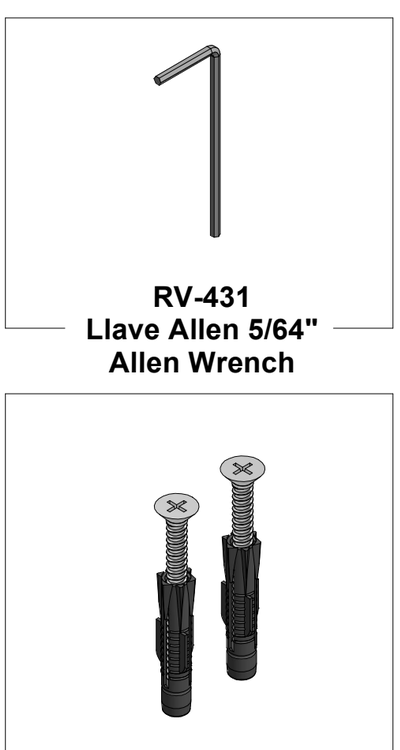

RV-431
Llave Allen 5/64"
Allen Wrench

SA-353
Kit Fijación Cab. Conica
Pedal Fixing Kit

SA-355
Tapon Armado Línea ACC
Cover

SF-015-C
Mec. Cierre Llave de Retención
Supply Stop Valve Kit

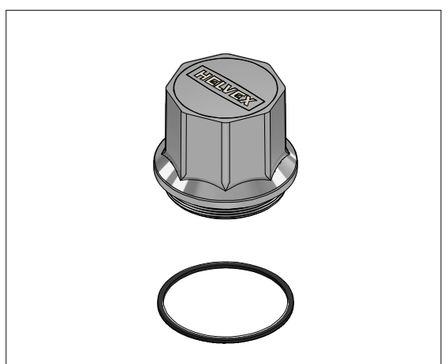

SF-781
Cúpula Ciega Fluxómetro
Flushometer Valve Cap

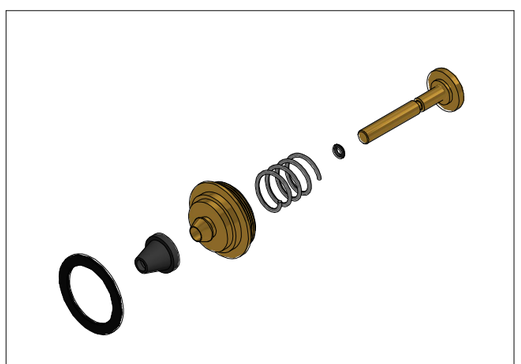

SF-110
Estopero Arm. c/ Cuerda
Stopper Kit

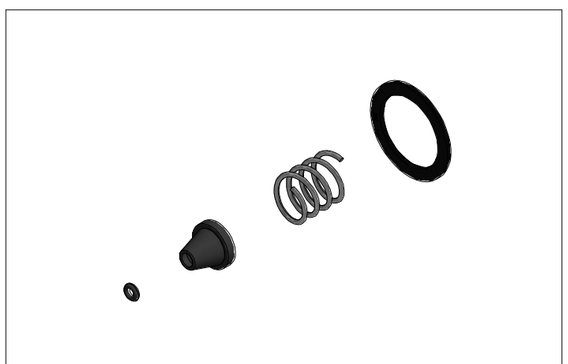

SF-056
Kit Refacción Manija y Pedal
Spare Handle and Pedal Kit