Premier®

15107

Portacepillos

Toothbrush Holder

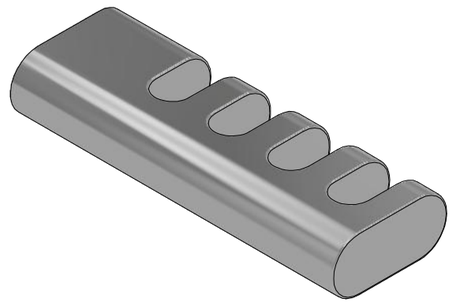

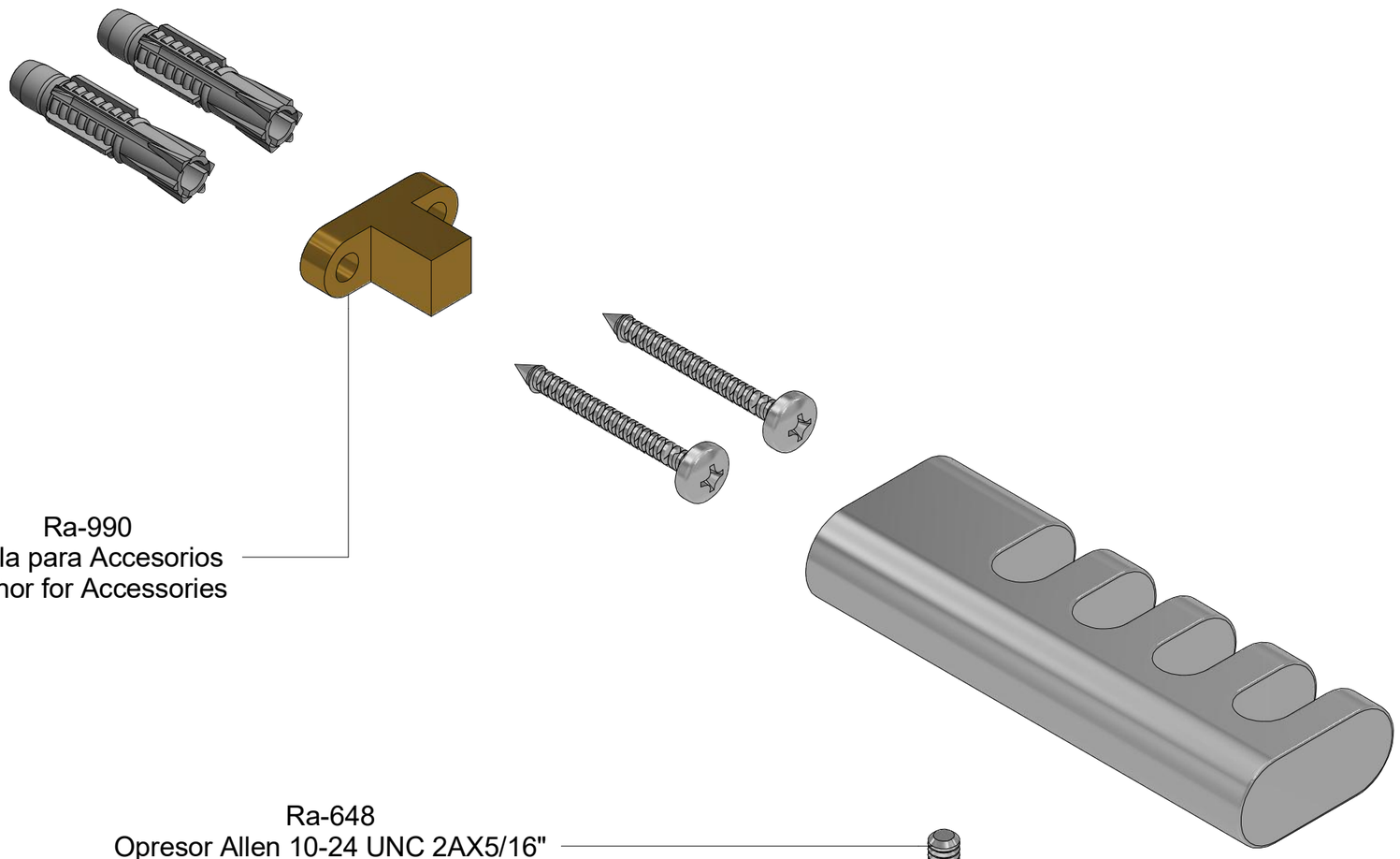

Ra-990
Ancla para Accesorios
Anchor for Accessories

Ra-648
Opresor Allen 10-24 UNC 2AX5/16"
10-24 UNC 2AX5/16" Set Screw

Rv-456
Llave Allen 3/32"
3/32" Allen Wrench

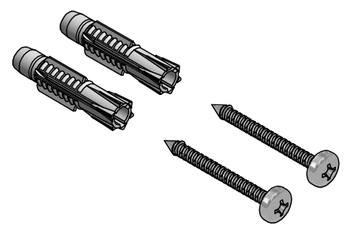

Sa-223
Juego de Taquetes #7 y Pija 10-16 x 1-$\frac{1}{2}$"
#7 Setting Kit and 10-16 x 1-$\frac{1}{2}$" Screw

Asesoría y Servicio Técnico: (52) 55 53 33 94 31
Consultancy and Technical Service:
servicio.tecnico@helvex.com.mx

Refacciones Originales: (52) 55 53 33 94 00
Original Spare Parts: (52) 55 53 33 94 21
refacciones@helvex.com.mx **Ext. 5913, 5068 y 4815**

Nota: Para adquirir las refacciones, visite nuestra página de internet
www.helvex.com.mx
Note: To purchase the parts online visit our website
www.helvex.com.mx

NB